Rohnson®

Instrukcja obsługi

RĘCZNY ODKURZACZ CYKLONOWY

R-1202

Przed użyciem urządzenia należy zapoznać się z jego instrukcją. Z urządzenia należy korzystać tylko w sposób opisany w niniejszej instrukcji obsługi. Instrukcję należy zachować.

WAŻNE INSTRUKCJE BEZPIECZEŃSTWA
PRZECZYTAJ UWAŻNIE I ZACHOWAJ NA PRZYSZŁOŚĆ

- Jeżeli urządzenie zostanie uszkodzone wskutek nieprzestrzegania zasad podanych w niniejszej instrukcji, gwarancja traci ważność. Producent ani importer nie ponoszą odpowiedzialności za szkody wynikające z nieprzestrzegania zasad podanych w instrukcji. Nieostrożne korzystanie z urządzenia nie jest zgodne z warunkami niniejszej instrukcji.
- Przed podłączeniem urządzenia do gniazdka elektrycznego należy upewnić się, że napięcie podane na tabliczce znamionowej odpowiada napięciu w gniazdku.
- Urządzenie podłączaj tylko do prawidłowo uziemionego gniazdka.

PRZESTROGA

- Z niniejszego urządzenia mogą korzystać dzieci w wieku 8 lat i starsze oraz osoby o ograniczonej sprawności ruchowej, zmysłowej lub umysłowej, lub osoby bez doświadczenia i wiedzy, jeżeli są pod nadzorem lub zostały pouczone odnośnie instrukcji bezpieczeństwa obsługi urządzenia i rozumieją potencjalne zagrożenia. Czyszczenie i konserwację wykonywaną przez użytkownika nie mogą wykonywać dzieci, które nie są starsze niż 8 lat i nie znajdują się pod nadzorem. Urządzenie i jego przewód zasilający należy przechowywać poza zasięgiem dzieci młodszych niż 8 lat.
- Dzieciom nie wolno bawić się z urządzeniem.
- Urządzenia używaj tylko do celów, do których jest ono przeznaczone.
- Urządzenie nie jest przeznaczone do obsługi za pośrednictwem programatora, zewnętrznego timera lub zdalnego sterowania.
- Jeżeli urządzenia się nie używa lub zaplanowane jest jego czyszczenie, należy wyłączyć je i odłączyć od gniazdka elektrycznego.
- Jeżeli urządzenie nie funkcjonuje prawidłowo, zostało upuszczone, uszkodzone lub zanurzone w wodzie, nie wolno go używać. Nie wolno używać urządzenia z uszkodzoną wtyczką przewodu zasilającego. Pod żadnym pozorem nie wolno naprawiać urządzenia samemu. Nie wolno dokonywać żadnych modyfikacji urządzenia - grozi to porażeniem prądem elektrycznym. Naprawy i regulację niniejszego urządzenia może dokonywać tylko autoryzowane centrum serwisowe.

- Nie wolno odłączać urządzenia z gniazdka elektrycznego przez ciągnięcie za przewód zasilający - istnieje ryzyko uszkodzenia przewodu zasilającego/gniazdka elektrycznego.
- Upewnij się, że przewód zasilający nie dotyka gorących powierzchni. Unikaj kontaktu przewodu zasilającego z ostrymi krawędziami lub narożnikami, nie przywieraj go drzwiami i nie ciągnij za niego. Nie przejeżdżaj urządzeniem po przewodzie zasilającym.
- Urządzenie jest przeznaczone do użytku domowego. Nie jest przeznaczone do użytku na zewnątrz ani na mokrych powierzchniach.
- Nie przechowuj urządzenia w pobliżu źródeł ciepła.
- Nie wolno używać w pobliżu substancji wybuchowych lub łatwopalnych.
- Nie pozostawiaj urządzenia w ruchu bez nadzoru.
- Używaj tylko z dołączonymi akcesoriami.
- Nie dotykaj urządzenia, przewodu zasilającego ani wtyczki mokrymi rękami.
- Nie zasłaniaj otworów wlotowych i wylotowych powietrza i nie umieszczaj w nich żadnych przedmiotów. Zapewnij, aby otwory były drożne.
- Jeżeli otwór ssący, dysza podłogowa lub rura teleskopowa są zablokowane przez przedmioty, natychmiast wyłącz urządzenie i wsuń przedmiot blokujący.
- Przed odłączeniem od sieci el. zawsze najpierw wyłączaj urządzenie.
- Trzymaj luźne ubranie i wszystkie części ciała z dala od otworów i ruchomych części urządzenia.
- Przed podłączeniem akcesoriów odłącz urządzenie od sieci el.
- Nie wolno zbierać odkurzaczem substancji łatwopalnych, lotnych lub trujących (np. benzyny, kwasów itp.).
- Nie wolno zbierać odkurzaczem gorącego popiołu, rozbitego szkła, ostrych przedmiotów ani płynów.
- Nie używaj urządzenia bez pojemnika na kurz i prawidłowo zainstalowanego filtra. Nie wolno nigdy używać urządzenia z uszkodzonym filtrem.
- Nie wolno zanurzać urządzenia ani przewodu zasilającego w wodzie lub w innych cieczach.

OPIS URZĄDZENIA

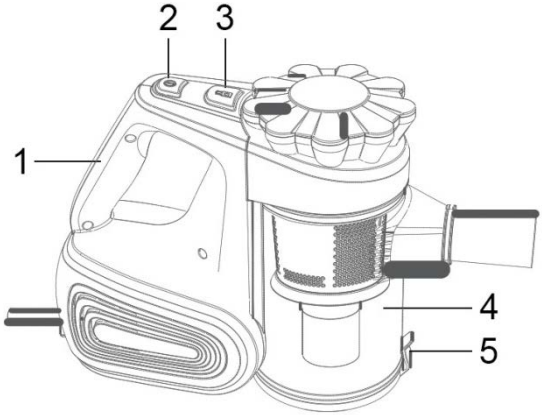

1. Uchwyt
2. Przycisk włącz/wyłącz
3. Przycisk do zwolnienia pojemnika na kurz
4. Pojemnik na kurz
5. Bezpiecznik do opróżniania pojemnika na kurz

AKCESORIA

Nasada 2w1 – **2 możliwości stosowania:**

- Nasadka szczotkowa – do czyszczenia zasłon, półek, książek itp.
- Nasadka szczelinowa – do wąskich miejsc (kaloryfery, narożniki, paski, gniazdka itd.).

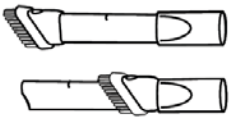

Dysza do podłóg

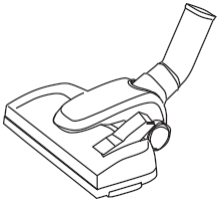

Rura teleskopowa

KORZYSTANIE Z URZĄDZENIA

- Podłącz rurę teleskopową do urządzenia.
- Naciśnij mechanizm blokujący rury i wysuń ją, aby wyregulować jej wymaganą długość.
- Podłącz akcesoria/dyszę do podłóg do rury teleskopowej i podłącz urządzenie do sieci el.
  Pamiętaj: Obie nasadki można również podłączyć bezpośrednio do otworu ssącego urządzenia (bez użycia rury teleskopowej), patrz rysunek.

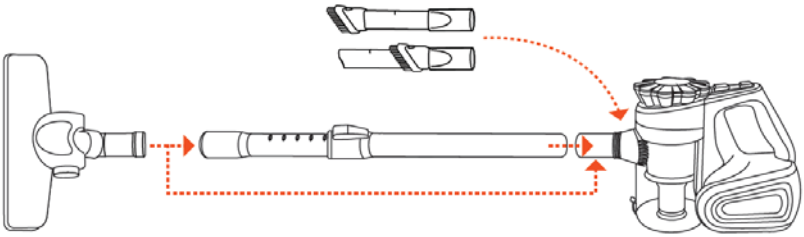

- Dyszę do podłóg można zastosować dwoma sposobami:
  1 - do czyszczenia dywanów
  2 - do czyszczenia twardych powierzchni (parkiet, podłóg laminowanych, posadzki itd.).
- Ustawienie wykonuje się przełączeniem przycisku na dyszy do podłóg (patrz rysunek).

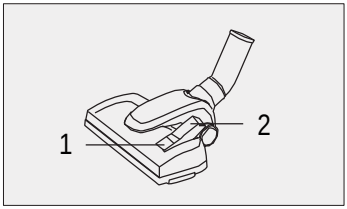

- Włącz urządzenie, naciskając przycisk włącz/wyłącz.

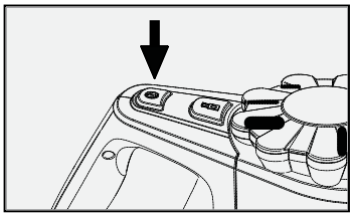

OPRÓŻNIANIE POJEMNIKA NA KURZ

- Aby zapewnić optymalną moc urządzenia, regularnie opróżniaj pojemnik na kurz, w przeciwnym razie moc ssanie zostanie zmniejszona. Procedura:
- Wyłącz urządzenie i odłącz je od sieci el.
- Aby wyłączyć pojemnik na kurz, naciśnij przycisk do zwolnienia pojemnika na kurz i wyjmij go z urządzenia.
- Trzymaj pojemnik nad śmietnikiem i naciskając bezpiecznik do opróżniania pojemnika na kurz (patrz rysunek) zwolnij dno pojemnika. Lekko zatrzęś, aby usunąć brud.

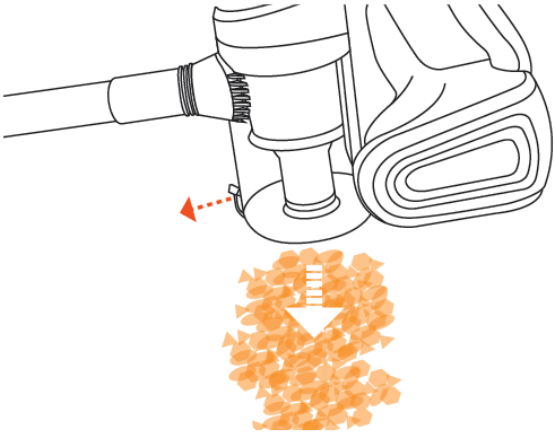

- Zatrzaśnij dno pojemnika z powrotem.
- Umieść prawidłowo pojemnik na kurz z powrotem w urządzeniu, aż usłyszysz kliknięcie.

CZYSZCZENIE FILTRA

- Regularnie czyść filtr, aby zapewnić maksymalną skuteczność odkurzania i przedłużyć żywotność urządzenia.
- Filtr należy czyścić za każdym razem, gdy jest brudny lub gdy moc ssania urządzenia ulegnie znacznemu zmniejszeniu. Procedura:
- Wyłącz urządzenie i odłącz je od sieci el.

- Naciśnij przycisk do zwolnienia pojemnika na kurz i wyjmij go z urządzenia (patrz rys. 1 oraz 2).
- Przekręć górną pokrywę pojemnika na kurz w kierunku przeciwnym do ruchu wskazówek zegara (patrz rys. 3) i wyjmij ją wraz z filtrem. Oddziel górną pokrywę od filtra, przekręcając ją, i zdejmij pokrywę filtra (patrz rys. 4).
- Aby usunąć kurz, delikatnie postukaj filtrem o kosz na śmieci. Aby usunąć kurz z mniej dostępnych miejsc, użyj miękkiej szczoteczki.
- Opłucz filtr piankowy w letniej wodzie i pozostaw do całkowitego wyschnięcia.
- Umieść pokrywę filtra z powrotem na filtrze i przymocuj filtr do górnej pokrywy pojemnika. Umieść filtr do pojemnika na kurz i włóż ją z powrotem do urządzenia (patrz rysunek poniżej).
- Nie używaj detergentu do czyszczenia filtra.
- Filtr musi być całkowicie suchy przed ponownym użyciem.
- Filtr musi być umieszczony prawidłowo, w przeciwnym razie pojemnika na kurz nie będzie można umieścić w urządzeniu prawidłowo.

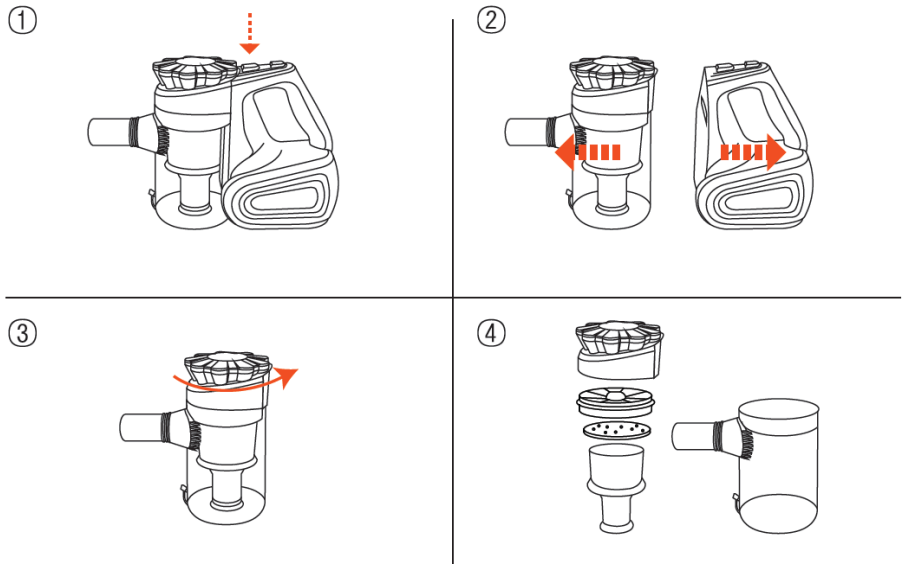

SPECYFIKACJA TECHNICZNA

Zakres napięcia znamionowego	220-240 V
Częstotliwość znamionowa	50 Hz
Maksymalny znamionowy pobór mocy	600 W

Zmiany tekstu i danych technicznych zastrzeżone.

INSTRUKCJE ORAZ INFORMACJE DOTYCZĄCE USUWANIA ZUŻYTYCH OPAKOWAŃ

Zużyte opakowanie należy przekazać do miejsca wyznaczonego przez gminę do utylizacji odpadów.

USUWANIE ZUŻYTYCH URZĄDZEŃ ELEKTRYCZNYCH I ELEKTRONICZNYCH

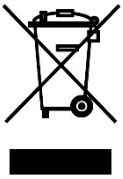

Ten symbol umieszczony na urządzeniach lub w dokumentacji towarzyszącej oznacza, że zużytych urządzeń elektrycznych i elektronicznych nie można łączyć z odpadami z gospodarstw domowych. W celu odpowiedniej likwidacji, odzysku i recyklingu należy przekazać te urządzenia do wyznaczonych punktów zbiórki. Alternatywnie, w niektórych krajach Unii Europejskiej lub innych krajach europejskich, można zwrócić te urządzenia lokalnemu dystrybutorowi podczas zakupu innego ekwiwalentnego urządzenia. Właściwa utylizacja tych urządzeń pozwoli na zachowanie cennych zasobów naturalnych i uniknięcie ewentualnego negatywnego wpływu na środowisko naturalne i zdrowie ludzi, który mógłby zaistnieć w przypadku niewłaściwego zagospodarowania odpadów.

Urządzenie to spełnia wszystkie podstawowe wymagania dyrektyw UE, które go dotyczą.

ETYKIETA ENERGETYCZNA

Klasa efektywności energetycznej: A
Roczne zużycie energii: 25,7 kWh
Klasa emisji pyłu: E
Klasa efektywności czyszczenia dywanów: E
Klasa efektywności czyszczenia podłóg: B
Poziom hałasu: 77 dB

Wszystkie pomiary i obliczenia są oparte na ROZPORZĄDZENIU KOMISJI (UE) nr 666/2013. Wszystkie metody i obliczenia nieopisane w tym rozporządzeniu są zgodne z normą EN 60312-1: 2013.