Rohnson

Használati útmutató

PÁRÁSÍTÓ

R-9504

Mielőtt a készüléket használatba venné, kérjük, hogy az alábbi használati utasítással részletesen ismerkedjen meg. Az elektromos készüléket a jelen útmutató utasításai szerint használja. Az útmutatót az esetleges későbbi használata érdekében őrizze meg.

FONTOS BIZTONSÁGI UTASÍTÁSOK

OLVASSA EL FIGYELMESEN, ÉS A KÉSŐBBI HASZNÁLATA ÉRDEKÉBEN ŐRIZZE MEG

- A készülék a táphálózathoz csatlakoztatását megelőzően bizonyosodjon meg arról, hogy a készülék típuscímkéjén feltüntetett üzemfeszültség megegyezik az Ön elektromos aljzatának a tápfeszültségével.
- A villamos készüléket csak az elégségesen áramföldelt aljzathoz csatlakoztassa be.

Figyelem!

- A jelen készüléket 8 éven felüli gyermekek, illetve a testileg, érzékszervileg vagy lelkileg fogyatékos vagy nem elegendő tapasztalattal, ismerettel rendelkező személyek is használhatják, amennyiben felügyelet alatt állnak vagy a készülék biztonságos kezeléséről felvilágosításban részesültek és tudatában vannak az esetleges veszélyeknek. A készülék felhasználó általi tisztítását, karbantartását nem végezhetik 8 éven aluli illetve felügyelet nélküli gyermekek. A készüléket és a tápvezetékét tartsa 8 éven aluli gyerekektől távol.
- Tilos, hogy a készüléket a gyerekek játékszerként használják.
- A jelen villamos fogyasztó nem alkalmas programozó, külső időzítő kapcsológomb vagy a távvezérlés útján való kezeléshez.
- Kikapcsolását követően a készüléket áramtalanítsa.
- Szigorúan tilos, hogy a készülék vezetékét az elektromos aljzatból nedves kézzel húzza ki.
- Ha a készülék tápvezetéke/dugója megsérült, úgy tilos ezeket a továbbiakban használni. Ha a tápvezetéket bármiféle sérülés érte, úgy ennek a javítása, újra cserélése érdekében forduljon a szakilletékes javítóközponthoz.
- Tilos a készülék szerkezetébe beavatkozni – áramütés veszélye fenyeget. A jelen elektromos fogyasztó valamennyiféle javítását, állítását a szakilletékes javítóközpont útján végeztesse el.
- A készüléket tilos a táphálózati aljzatból a vezetékénél fogva kihúzni – ekkor a tápvezeték/hálózati aljzat sérülése fenyeget.
- A készüléket helyezze az egyenes, stabil és a nedvességálló felületre. A készüléknek a helység falától legalább 15 cm távolságban kell lennie.

- Annak érdekében, hogy a helység páratartalma ne legyen túl magas, javasoljuk, hogy a helység ajtaja legyen nyitva.
- A jelen készülék kizárólag beltéri használatra rendeltetett.
- Tilos az üres víztartályos készüléket bekapcsolni.
- Tilos ásványi vagy illatosított vizet használni.
- Tilos a készüléket vízbe vagy más folyadékba meríteni.
- Az üzemeltett készülékkel tilos manipulálni.
- Az üzemen kívülre helyezett készüléket áramtalanítani kell és a víztartályát ki kell üríteni.

A KÉSZÜLÉK LEÍRÁSA

1. Pára kiáramlás
2. Víztartály
3. Kerámia szűrő
4. Szelep
5. Kis víztároló
6. A készülék elülső része
7. Digitális kijelző

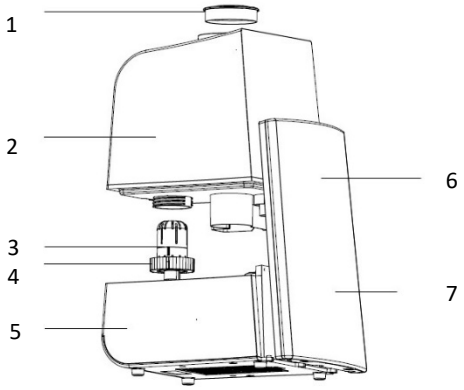

8. Levegő kiáramlása
9. Pára kiáramlás
10. Kis víztároló
11. Tápvezeték

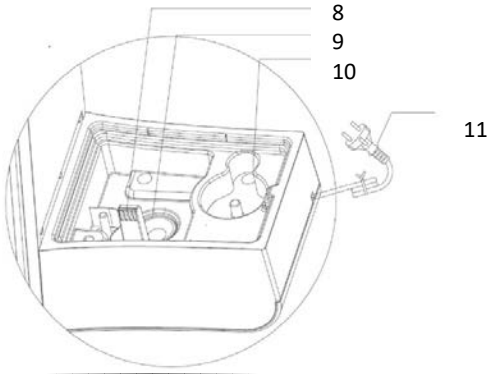

TÁVVEZÉRLŐ LEÍRÁSA

1. ON/OFF nyomógomb
2. Nedvesség intenzitás állítási nyomógomb
3. Időzítőt állító nyomógomb
4. Pára intenzitás állítási nyomógomb
5. Ionizálást kapcsoló nyomógomb
6. Éjszakai üzemmódot állító nyomógomb

MIELŐTT HASZNÁLATBA VENNÉ

- A készüléket az eredeti csomagolásából emelje ki.
- Megjegyzés: ha a készüléket olyan helyről helyezi a helységbe, ahol a hőmérséklet jelentősen alacsonyabb volt, úgy a bekapcsolását megelőzően javasoljuk a helységben ezt 30 percen át pihentetni.
- A készüléket a beltéri helységekben lehet használni, ahol a hőmérséklet állománya +5°C és +40°C között van, és a helység relatív páratartama nem haladja meg a 80% szintet.

A KÉSZÜLÉK HASZNÁLATA

- Emelje ki a víztartályt, ezt fordítsa a tetejére, lazítsa ki a tartály kupakját, majd a tartályt hideg vízzel töltse fel. Ezt követően a kupakját rögzítse vissza.
- A víztartályt helyezze vissza a készülékbe. Várja ki, amíg a párafejlesztő része feltöltődik vízzel.
- A készülék vezetékét csatlakoztassa a tápházózathoz.

A **DIGITÁLIS KEZELŐPANEL LEÍRÁSA**

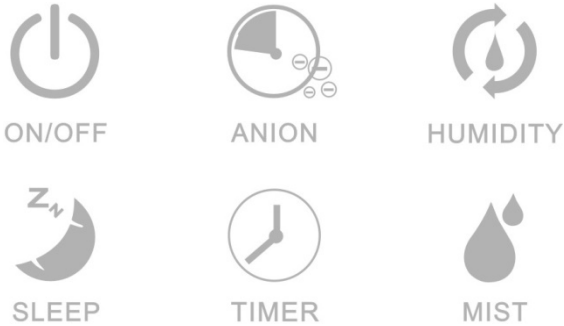

1. Az ON/OFF gomb a be- és kikapcsolást szolgálja.

2. ANION gomb a IONIZÁTOR be- és kikapcsolását szolgálja

3. A HUMIDITY nyomógombbal a 3 nedvesség intenzitási fokozatot lehet állítani (30 – 90%).

4. A SLEEP nyomógombbal a kezelőfelületet lehet be-/kikapcsolni. Az alvási módban – amikor továbbra is folyamatosan üzemel - a készülék csupán nem világít, hogy a pihenését ne zavarja.

5. A TIMER nyomógombbal az időzítő 1-9 órára állítható.

6. A MIST nyomógombbal a gőzkibocsájtás intenzitását lehet állítani.

MIRE JÓ A IONIZÁTOR?

- Ez a funkció a helység légtisztítását, a por eltávolítását, stb. szolgálja. Javasolható tehát az allergiában szenvedő személyek számára.

TISZTÍTÁS ÉS GONDOZÁS

- Az egyes készülékrészek tisztításához nedves törlőrongyot használjon. A vízkő képződésekor használjon pl. ecetet is.
- Tilos abrazív hatású tisztítószert, oldószert stb. használni. Ezek ugyanis a készüléket megrongálhatják.
- Ha a készülékben túl sok vízkő képződik, úgy javasoljuk, hogy a párásításhoz forralt és lehűlt, vagy desztillált vizet használjon.
- Mielőtt a készüléket eltárolná, ügyeljen arra, hogy a víztartálya legyen üres, illetve, hogy a teljes készülék legyen alaposan kiszárítva.
- A készülék száraz helyen tárolandó.

- A készülék, az aljrészébe telepített két aktív szénszűrővel rendelkezik. Ezek tisztításához a szűrőket a készülékből ki kell emelni, majd porszívó segítségével a portól/szennyeződésektől mentesíteni kell. A szűrők üzemtartama a készülék alkalmazásának módja és a környezeti feltételek függvényében 1-2 év lehet.

Üzemzavarok elhárítási táblázata

Üzemzavar	Ok	Helyreállítás
A tápáram indikátora nem világít, nincs levegő- és a pára áramlása sem.	A készülék nincs a táphálózathoz csatlakoztatva.	A készüléket kapcsolja be.
A tápáram indikátora vörös fénnyel világít, nincs pára.	A víztartály kiürült.	A víztartályt töltse fel vízzel.
A kiáramoltatott párának szaga van.	A párásító készülék újonnan lett használatba véve, vagy a víztartalma szennyezve lett.	A víztartályt nyissa fel, és ezt 12 órán át hagyja árnyékos helyen pihenni. A víztartályt tisztítsa ki, vagy a vizet cserélje újra.
Elégtelen pára mennyiség.	A pára kiáramlása blokkolva lett.	Tisztítsa ki.
A készülékből szokatlan zaj hallható.	A készülék egyenetlen felületen helyezkedik el.	A készüléket helyezze alkalmasabb pontra.

MŰSZAKI SPECIFIKÁCIÓ

Névleges feszültség tartomány	220-240 V
Névleges frekvencia	50 Hz
Névleges teljesítményfelvétel	35 W
Víztartály űrtartalma	5 l

A szöveg és a technikai adatok változtatási joga fenn van tartva.

AZ ELHASZNÁLT CSOMAGOLÓANYAGOK KEZELÉSÉRE VONATKOZÓ UTASÍTÁSOK

Az elhasznált csomagoló anyagot az adott község által kijelölt hulladékgyűjtő pontra helyezze el.

AZ ELHASZNÁLT ELEKTROMOS ÉS ELEKTRONIKAI KÉSZÜLÉKEK ÁRTALMATLANÍTÁSA

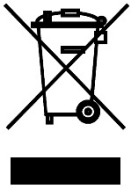

A terméken, kísérő dokumentumokon feltüntetett szimbólum azt jelzi, hogy az elhasználódott villamos, elektronikus terméket ne tegyék a háztartási hulladékok közé. A termékek megfelelő ártalmatlanítása érdekében szolgáltassa be ezeket a szakilletékes hulladékgyűjtő központnak. Alternatív megoldásként néhány EK tagállamban vagy más európai országban a terméket - az új termék megvásárlása fejében - az eladójának visszaadhatja. A jelen termék megfelelő felszámolásával támogathatja az értékes természeti források megőrzését, illetve a környezet- és emberi egészségnek a védelmét, ami a hulladék nem megfelelő felszámolásának a következménye lehet.

A jelen termék az összes vonatkozó EK irányelv alapkövetelményét kielégíti.