Rohnson®

Instrukcja obsługi

ODKURZACZ DO PODŁÓG

R-139

Przed użyciem urządzenia należy zapoznać się z jego instrukcją. Z urządzenia należy korzystać tylko w sposób opisany w niniejszej instrukcji obsługi. Instrukcję należy zachować.

PRZECZYTAJ UWAŻNIE I ZACHOWAJ NA PRZYSZŁOŚĆ

- Przed podłączeniem urządzenia do gniazdka el. należy upewnić się, że napięcie podane na tabliczce znamionowej odpowiada napięciu w gniazdku.
- Urządzenie należy podłączać tylko do prawidłowo zainstalowanego gniazda.

PRZESTROGA

- Z niniejszego urządzenia mogą korzystać dzieci w wieku 8 lat i starsze oraz osoby o ograniczonej sprawności ruchowej, zmysłowej lub umysłowej, lub osoby bez doświadczenia i wiedzy, jeżeli są pod nadzorem lub zostały pouczone odnośnie do instrukcji bezpiecznej obsługi urządzenia i rozumieją potencjalnym zagrożeniom. Czyszczenie i konserwację wykonywaną przez użytkownika nie mogą wykonywać dzieci, które nie są starsze 8 lat i pod nadzorem. Urządzenie i jego przewód zasilający należy przechowywać poza zasięgiem dzieci młodszych 8 lat.
- Dzieciom nie wolno bawić się z urządzeniem.
- Jeżeli urządzenie zostanie uszkodzone wskutek nieprzestrzegania zasad podanych w niniejszej instrukcji, gwarancja traci ważność. Producent ani importer nie ponoszą odpowiedzialności za szkody wynikające z nieprzestrzegania zasad podanych w instrukcji. Nieostrożne korzystanie z urządzenia nie jest zgodne z warunkami niniejszej instrukcji obsługi.
- Urządzenie nie jest przeznaczone do obsługi za pośrednictwem programatora, zewnętrznego przełącznika czasowego lub zdalnego sterowania.
- Nie wolno zbierać odkurzaczem wody ani materiałów łatwopalnych.
- Nie wolno zbierać odkurzaczem gorącego popiołu.
- Gdy worek na kurz jest pełny, należy opróżnić go.
- W przypadku zatkania dyszy, węża lub rury należy wyczyścić te części.
- Urządzenia nie wolno umieszczać ani używać w pobliżu miejsc o wysokiej temperaturze.
- Nie używaj akcesoriów, które nie zostały dostarczone przez producenta.
- Urządzenia używaj tylko w gospodarstwach domowych, hotelach, biurach itp.
- Urządzenia nie używak do innych celów niż te, do których jest przeznaczone.
- Jeżeli w trakcie pracy pojawi się niezwykły hałas, zapach, dym lub inna nieoczekiwana sytuacja, wyłącz urządzenie i wyjmij wtyczkę z gniazda. Następnie skontaktuj się z centrum serwisowym. Nie wolno nigdy podejmować prób naprawy urządzenia samemu.

- Jeżeli przewód zasilający, wyłącznik lub silnik są uszkodzone, naprawy lub wymiany powinien dokonać autoryzowany serwis. Nie wolno stawać na przewód zasilający.
- **Nie wolno zanurzać urządzenia ani wtyczki w wodzie lub w innej cieczy. Grozi to porażeniem prądem elektrycznym!**

OPIS URZĄDZENIA

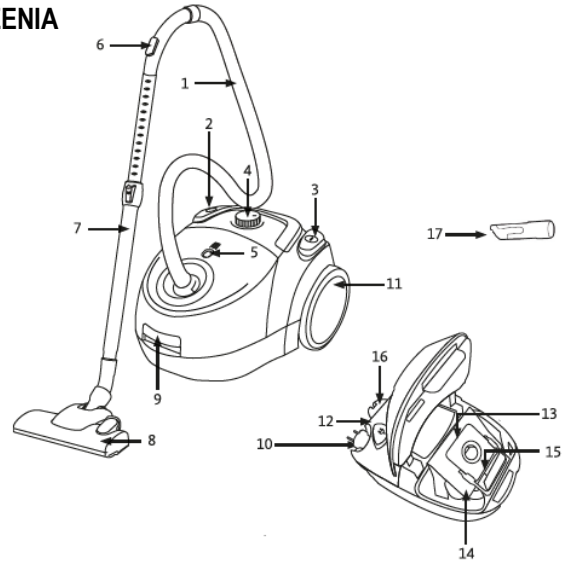

1. Wąż
2. Przycisk do nawinięcia przew. zasilającego
3. Przycisk włącz/wyłącz
4. Regulacja prędkości
5. Wskaźnik pełnego worka na kurz
6. Regulacja mocy ssania
7. Rura teleskopowa
8. Dysza do podłóg
9. Przycisk do otwierania górnej części odkurzacza
10. Przewód zasilający
11. Kółka
12. Kratka wylotu powietrza
13. Filtr
14. Worek na kurz
15. Uchwyt worka na kurz
16. Stojan do przechowywania urządzenia
17. Dysza szczelinowa

KORZYSTANIE Z URZĄDZENIA

Podłącz akcesoria do węża

- Naciśnij przyciski/blokady po obu stronach na końcu węża i podłącz do otworu ssącego.
- Podłącz rurę teleskopową do zakrzywionego końca węża.
- Podłącz dyszę do podłóg do rury teleskopowej.
- Dysza szczelinowa jest przeznaczona do wąskich miejsc.
- Dyszę podłogową można zastosować dwoma sposobami, do dywanów i gładkich powierzchni.

Włączenie urządzenia

- Podłącz urządzenie do sieci elektrycznej.
- Naciśnij przycisk ON/OFF (włącz/wyłącz). Ustaw intensywność ssania w zależności od rodzaju czyszczenia.

Wyłączenie urządzenia

- Po użyciu naciśnij znowu przycisk ON/OFF (włącz/wyłącz).
- Wyciągnij wtyczkę z gniazdka i naciśnij przycisk do nawijania przewodu.
- Jeżeli chcesz przenosić urządzenie między pomieszczeniami, najpierw odłącz go od zasilania, a następnie chwyć go za uchwyt. Nigdy nie wolno ciągnąć za przewód zasilający.

KONSERWACJA I CZYSZCZENIE

Jeżeli worek na kurz jest pełny, należy go wymienić. Postępuj zgodnie z instrukcjami:

- naciskając blokadę, otwórz przednią pokrywę odkurzacza,
- wyjmij worek z kurzem,
- wysyp z niego brud,
- pusty worek włóż z powrotem,
- zamknij przednią pokrywę urządzenia.
- **Pamiętaj:** Filtr ochronny silnika (znajdujący się pod przednią pokrywą) należy co najmniej dwa razy w roku czyścić. Jeżeli filtr jest uszkodzony, należy zastąpić go za nowy. Do czyszczenia filtra użyj miękkiej szczoteczki.

SPECYFIKACJA TECHNICZNA

Zakres napięcia znamionowego	220-240 V
Częstotliwość znamionowa	50 Hz
Maksymalna moc znamionowa	750 W

Zmiany tekstu i danych technicznych zastrzeżone.

INSTRUKCJE ORAZ INFORMACJE DOTYCZĄCE USUWANIA ZUŻYTYCH OPAKOWAŃ

Zużyty materiał opakowaniowy należy przekazać do miejsca wyznaczonego przez gminę do utylizacji odpadów.

USUWANIE ZUŻYTYCH URZĄDZEŃ ELEKTRYCZNYCH I ELEKTRONICZNYCH

Ten symbol umieszczony na urządzeniach lub w dokumentacji towarzyszącej oznacza, że zużytych urządzeń elektrycznych i elektronicznych nie można łączyć z odpadami z gospodarstw domowych. W celu odpowiedniej likwidacji, odzysku i recyklingu należy przekazać te urządzenia do wyznaczonych punktów zbiórki. Alternatywnie, w niektórych krajach Unii Europejskiej lub innych krajach europejskich, można zwrócić te urządzenia lokalnemu dystrybutorowi podczas zakupu innego ekwiwalentnego urządzenia. Właściwa utylizacja tych urządzeń pozwoli na zachowanie cennych zasobów naturalnych i uniknięcie ewentualnego negatywnego wpływu na środowisko naturalne i zdrowie ludzi, który mógłby zaistnieć w przypadku niewłaściwego zagospodarowania odpadów.

Urządzenie to spełnia wszystkie podstawowe wymagania dyrektyw UE, które go dotyczą.